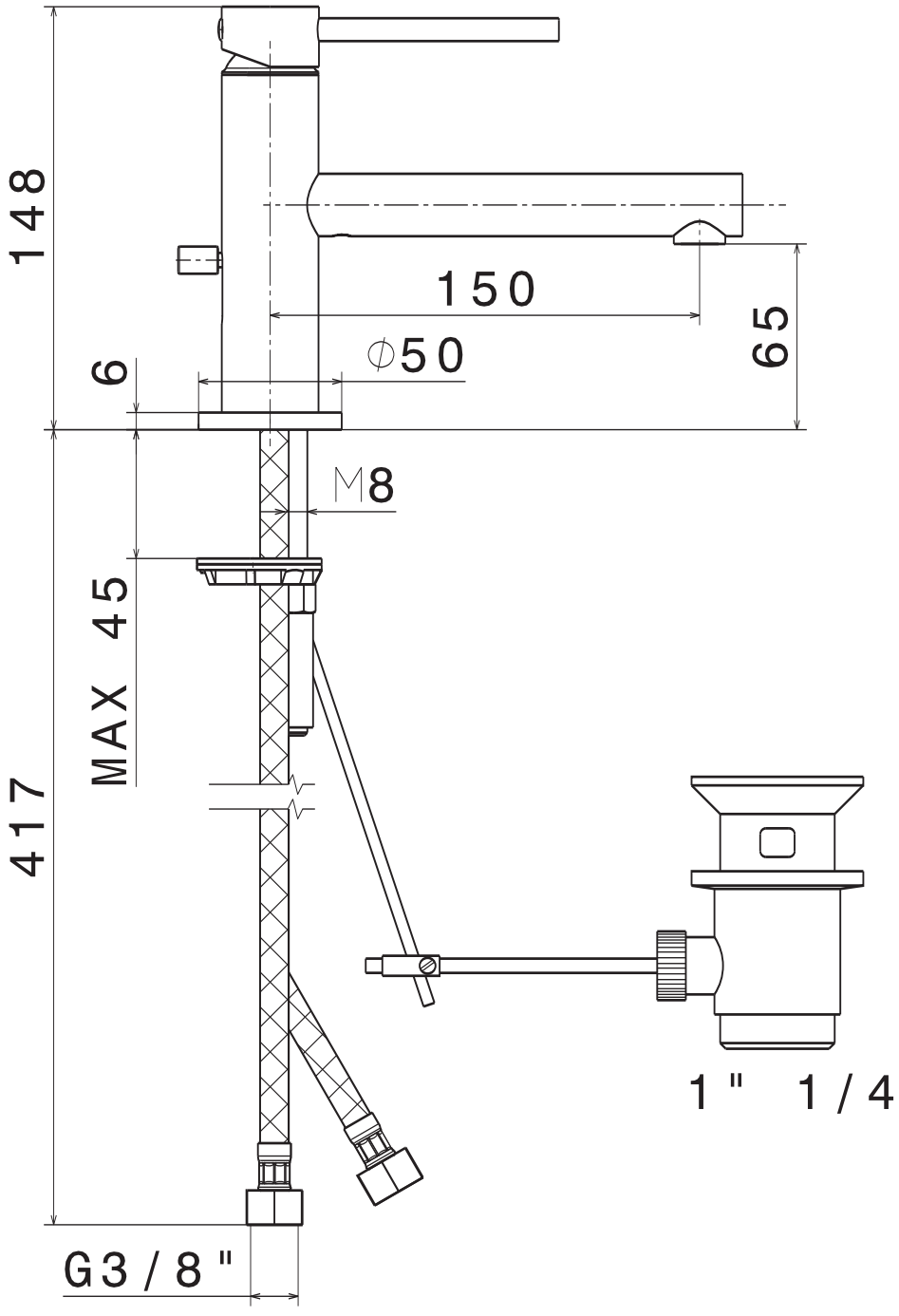
148
150
65
6
Ø50
M8
45
MAX
417
1" 1/4
G3/8"